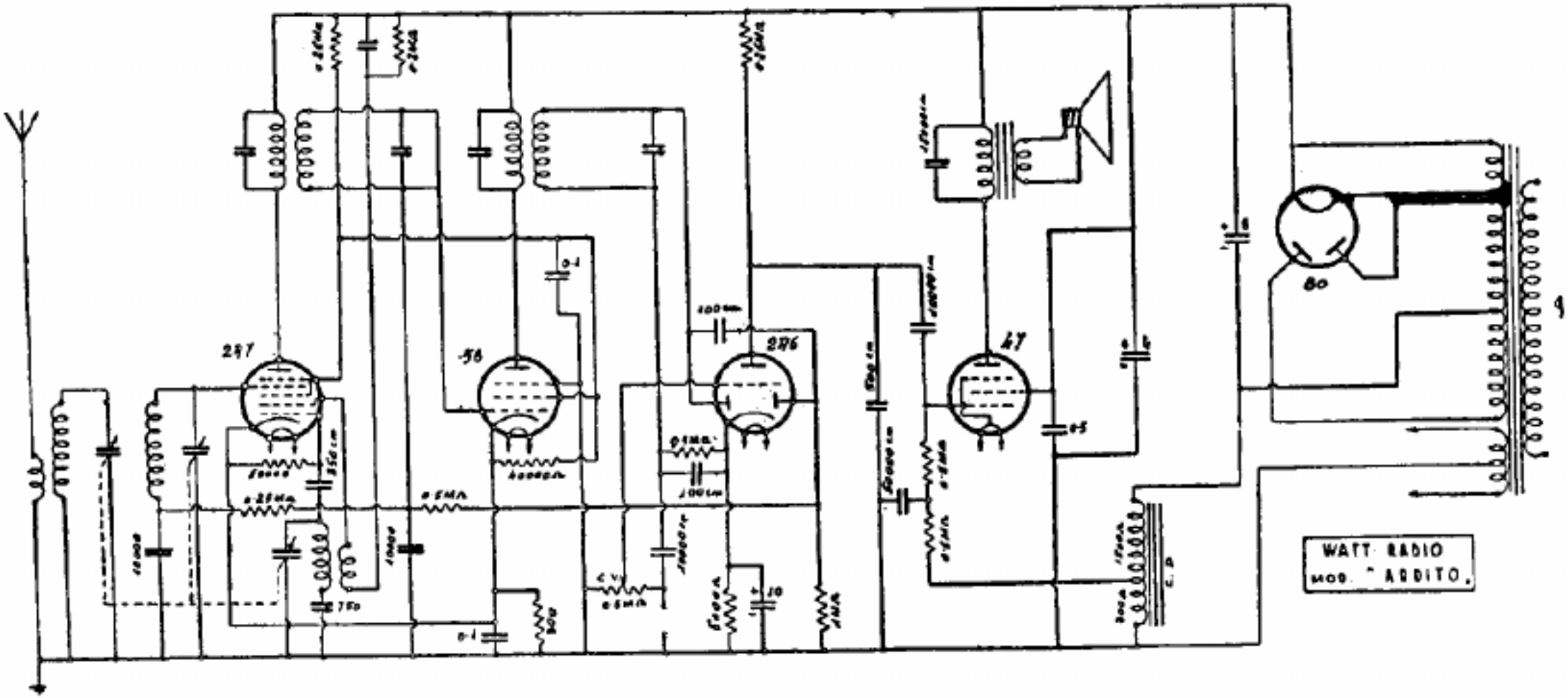

WATT RADIO. — Modello « Ardito ». - Produzione 1934. - Media frequenza: 125 kc